MetacoN Next
fire door solutions

FI

Käyttöohjeet / Asennusohjeet

RGT EW 60 Compact

rev 03-00
art nr 89060

Esipuhe

Tämä käsikirja on alun perin kirjoitettu englanniksi.

Huomioi tässä asiakirjassa mainitut turvallisuus- ja käyttöohjeet ennen oven käyttöä ja kokoamista.

Metacon-Next toimittaa tuotteita "välikädelle". Tämä tarkoittaa, että Metacon-Next toimittaa vain oven. Metacon-Nextin ostaja (jälleenmyyjä/välittäjä/jälleenmyyjä) vastaa asennuksesta, huollosta ja ylläpidosta.

Metacon-Next toimittaa CE-merkittyjä ovia EN 13241 ja/tai EN 16034 -standardien mukaisesti.

Toimitettuun oveen ei saa tehdä muutoksia.

Kun kokoonpanija tekee muutoksia voimassa olevan EU-lainsäädännön mukaisesti, se on velvollinen ja vastuussa CE-merkinnästä laitteistolle, johon muutos on tehty.

Ostajan vastuulla on asentaa tai asentaa ovi käyttöohjeiden mukaisesti. Käyttöohjeen on aina oltava oven mukana.

Sarjanumeron sisältävä tyyppimerkintä kiinnitetään seuraavaan kohtaan: Käyttäjän puolella ohjaimessa, noin 1600 mm:n etäisyydellä pohjasta. Tätä tarraa ei saa poistaa tai peittää, näiden tietojen on oltava käytettävissä oven tunnistamisen yhteydessä ja niitä tarvitaan muun muassa korjaus- ja/tai huoltotarvikkeiden toimittamista varten.

Metacon-Next ei ole vastuussa vaaratilanteista, onnettomuuksista, vahingoista ja vammoista, jotka johtuvat esimerkiksi seuraavista syistä

- Palo-ovessa ja/tai käyttöohjeessa olevien varoitusten ja/tai määräysten noudattamatta jättäminen;
- Riittämätön ja/tai epäasianmukainen huolto, Metacon-Next asettaa huollon vähimmäistiheydeksi kerran vuodessa tarpeen mukaan. Käyttötiheydestä riippuen huolto voi olla tarpeen useammin. Lisätietoja on liitteessä B.
- Kolmansien osapuolten tekemät muutokset oveen ja lisävarusteisiin. Tähän sisältyy muiden kuin määritettyjen varaosien käyttö (esim. paristo), virheellinen kytkentä tai asetus, ohjausyksikön ja ohjausohjelman vaihtaminen.
- Tuotteen virheellinen asennus tai kokoonpano.
- Paikalliset (maakohtaiset) lisämääräykset.

Viiteasiakirjat:

- NEN-EN 13241-1; NEN-EN 16034;
- Metaalunie myyntiajankohtana sovellettavat ehdot;
- Tekninen piirustus Metacon-Next;
- Pakkauskuitti , jossa on tuotenumerot;
- Asennus-/käyttöoppaat komponenttien, oa-moottoreiden, ohjauslaitteiden ja turvakomponenttien toimittajalta;
- Mukana toimitettujen lisävarusteiden käyttöohjeet;
- DoP (Declaration Of Performance) .

Asentajan on noudatettava kaikkia asennusohjeiden ohjeita. Käyttäjän on noudatettava kaikkia käyttöoppaan ohjeita. Käyttöopas on luovutettava käyttäjälle toimituksen yhteydessä ja jätettävä ovelle.

Copyright

Metacon-Next B.V.:llä on tekijänoikeudet tähän ohjekirjaan. Kaikki maailmanlaajuiset oikeudet pidätetään. Tätä käyttöohjetta tai sen osia ei saa kopioida, kääntää, muokata tai tallentaa mihinkään sähköiseen välineeseen ilman tekijänoikeuden haltijan etukäteen antamaa kirjallista lupaa.

Käytetyt symbolit

Tämä käyttöopas sisältää turvallisuusvaroituksia, joiden noudattamatta jättäminen voi johtaa loukkaantumiseen. Kukin turvallisuusvaroitus on merkitty merkkisanalla. Merkkisana vastaa kuvatun vaaratilanteen riskitasoa:

⚠ VAROITUS	Osoittaa vaaratilanteen, joka voi johtaa vakavaan loukkaantumiseen tai kuolemaan.
⚠ HUOMIO	Osoittaa vaaratilanteen, joka voi johtaa lievään tai kohtalaiseen loukkaantumiseen, jos sitä ei vältetä.
HUOMAUTUS	Käytetään käytäntöihin, jotka eivät liity henkilövahinkoihin.

Sisällysluettelo

1. Johdanto **6**

2. Turvallisuus **6**
2.1. Turvalaitteet 6
2.2. Turvallisuusmääräykset 7
2.3. Jäljellä olevat riskit 7

3. Tuote **8**
3.1. Tekniset tiedot 8
3.2. Käyttöohjeet 8
3.2.1. Normaali käyttö (ei palohälytysten/vaaratilanteiden aikana). 8
3.2.2. Itsesulkeutuva toiminto on 9
3.2.3. Toimenpiteet väärinkäytön jälkeen 9

4. Kokoonpano-ohjeet **10**
4.1. Valmistelu 10
4.1.1. Asennuksessa tarvittavat työkalut 10
4.2. Ohjeet 10
4.2.1. Kiskojen kiinnittäminen 10
4.2.2. Asennuskotelo 12
4.3. Kangas + putken kokoaminen 14
4.4. Syöttönäyttö 15
4.4.1. Asennus kangas opas 15
4.4.2. Pääteasentojen asettaminen 16
4.4.3. Etu- / pohjakotelon asentaminen 17
4.4.4. Kokoonpanon tarkastaminen 18
4.4.5. Ohjausyksikön kytkeminen 18

5. Käyttöönotto **19**

6. Huolto, viat ja korjaukset **19**
6.1. Säännöllinen huolto 19
6.2. Puhdistus 19
6.3. Viat ja korjaukset 20

7. Varastointi ja kuljetus **20**

8. Ympäristö ja hävittäminen **20**

Liitteet **21**
Lisäys A: "Metacon-Next RGT EW 60 Compact - Asennustiedot" 21
Lisäys B: "Metacon-Next RGT EW 60 compact - huolto-ohjeet". 22
Lisäys C: "Metacon-Next RGT EW 60 Compact - päiväkirja". 23

1. Johdanto

Tämä palo-/savu- ja murtosuojattu ovi on suunniteltu erottamaan toisiinsa liittyvät tilat (palo-osastot) toisistaan tulipalon ja/tai savun sattuessa. Palo-ovea voidaan ohjata palohälytysjärjestelmällä, mutta sitä voidaan ohjata myös erillisellä hälytysjärjestelmällä.

Myönnetty CE-merkintä on voimassa vain suorituskyvyn osalta, joka on ilmoitettu suorituskykyilmoituksessa (Dop), joka toimitetaan jokaisen oven mukana.

Standardin NEN-EN 12635 mukaisesti tässä asiakirjassa annetaan asennusohjeet ja ohjeet ensimmäistä käyttökertaa varten.

2. Turvallisuus

Ennen oven asennuksen aloittamista ja sen aikana on noudatettava tilanteeseen sovellettavia (turvallisuus)määräyksiä. Määräysten lisäksi on noudatettava tarkasti tässä asiakirjassa annettuja ohjeita. Sähkökomponentteja asennettaessa ja kytkettäessä on noudatettava näiden komponenttien valmistajan antamia ohjeita.

Koska Metacon-Next on vain "puolivalmisteiden" valmistaja/toimittaja, on ostavan osapuolen vastuulla, että Metacon-Nextissä toimitaan asiaankuuluvien ohjeiden ja määräysten mukaisesti.

Tämän käyttöohjeen/asennusohjeen, huolto-ohjeiden ja epäasianmukaisen käytön laiminlyönnistä aiheutuneita vahinkoja tai vammoja ei voida periä takaisin oven valmistajalta.

2.1. Turvalaitteet

Asennus on varustettu turvaominaisuuksilla, jotka riippuvat tilanteesta ja ovityypistä:

- Kaatumissuojaus / putoamissuojaus / löysän köyden suojaus / puristussuojaus / kytkentäsuojaus.
- Savun- ja lämpötilanilmaisimet ja/tai palohälytysjärjestelmä (BMI).
- Esteet alle 2500 [mm] etäisyydellä esteettömästä lattiasta, pakolliset puristumisvaaran sattuessa (NEN-EN 294); (jos niitä ei ole tilattu, tämä on ostajan vastuulla).
- ATEX-komponentit, liitäntä vain pätevän henkilöstön toimesta. Kysy lisätietoja.

Katso asennetut ominaisuudet luvun **3.1.** tuotetiedoista.

2.2. Turvallisuusmääräykset

⚠ VAROITUS

- Ovea eivät saa missään tapauksessa käyttää lapset tai henkilöt, joilla on heikentyneet fyysiset, sensoriset tai henkiset kyvyt. Ovea saavat käyttää vain henkilöt, jotka ovat tutustuneet käyttöohjeisiin.
- Ovi on suunniteltu siten, että se voi aina sulkeutua mekaanisesti vikasietoisesti palo- tai savuhälytyksen sattuessa. Mekaanisen vikasietoisen sulkemisen aikana henkilöitä ja/tai materiaaleja ei havaita. EN 13241 -standardin mukaisesti tässä tilanteessa annetaan optinen ja akustinen varoitussignaali.
- Ovi voidaan varustaa ei-mekaanisella vikasietojärjestelmällä; tämän oven on oltava aina suljettuna, sitä voidaan käyttää kulkuväylänä, mutta sen on sulkeuduttava välittömästi sen jälkeen (sovellettavien määräysten mukaisesti).
- Kun ovi asennetaan poistumisreitille, varmista, että se soveltuu käyttötarkoitukseensa (poistumisovi). (EN 16034-2) (EN 14351-1 ja 2)
- Kuollut mies -käytössä ohjauskytkin on sijoitettava siten, että käyttäjällä on selkeä näkyvyys oven täydelliseen avautumiseen/sulkemiseen.
- Ennen käyttöönottoa on tarkistettava, ettei ovi ole (näkyvästi) vaurioitunut; jos vaurioita havaitaan, tavarantoimittajaa on pyydettävä korjaamaan vauriot; vaurioitunutta ovea ei saa käyttää.
- Tarkista ennen käyttöä ja käytön aikana, että oven liikkuvan osan alla ja/tai vähintään 2 [m]:n etäisyydellä ovesta ei ole muita henkilöitä.
- Tarkista ennen käyttöä ja käytön aikana, ettei ovilehden liikesuunnassa ole esteitä.
- Oven huollon/tarkastuksen aikana ovi on suljettava kokonaan ennen asennuksen jännitteettömäksi tekemistä, jotta varmistetaan, että ovi pysyy myös jännitteettömänä. (oven itselukittumista varten)
- Vältä henkilöiden jäämistä huoneeseen.
- Kun käytetään vikasietoista toimilaitetta varajärjestelmän kanssa, ovi ei sulkeudu välittömästi sähkökatkoksen sattuessa, vaan se pitää oven auki, kunnes palohälytys laukeaa tai varajärjestelmän kriittinen jännite saavutetaan.
- Suosittelemme asennuksen maadoittamista, ATEX-versiossa tämä on pakollista komponenttitasolla.

2.3. Jäljellä olevat riskit

Säännöllinen käyttö:

- Oven sulkeutuminen voi tapahtua, kun ovi sulkeutuu palohälytyksen yhteydessä. Oven mekaaninen vikasietoinen sulkeminen ei ota huomioon mahdollisia esteitä ja/tai henkilöitä. Henkilön kiinnijäämisen riski on hyvin pieni mekaanisesti ohjatun sulkemisnopeuden sekä optisten ja akustisten varoitussignaalien ansiosta.
- Kun ovissa käytetään mekaanista vikasietojärjestelmää standardoinnin NEN EN 12604-2000 o.b.v. EN 13241-2016 mukaisesti, toimitetaan 2 optista ja 1 akustinen merkinantolaite, joissa on itsenäinen virtalähde;

Tavaroita/materiaaleja saa vain sijoittaa ovilehden sulkemisen ja/tai avaamisen "silmukkaan".

Huoltotilanteessa:

- Palo-oven huollon/tarkastuksen aikana ovi on suljettava kokonaan ennen asennuksen jännitteettömäksi tekemistä. varmista, että se pysyy myös jännitteettömänä. (oven itsesulkeutumisen yhteydessä). Sähköiskun vaara säilyy asennuksessa olevien (jäännös)jännitteiden vuoksi.
- Liikejärjestelmää tarkastettaessa voi olla olemassa puristumisvaara, kun ovi liikkuu/ovat liikkumassa.

3. Tuote

Tutustu tuoteselosteeseen ja valinnaiseen BOM (Bill Of Material) -luetteloon.

3.1. Tekniset tiedot

Katso tilausvahvistus ja/tai lähetysluettelo.

3.2. Käyttöohjeet

3.2.1. Normaali käyttö (ei palohälytysten/vaaratilanteiden aikana).

Seuraavia vaiheita on noudatettava ennen oven käyttöä ja sen aikana;

⚠ VAROITUS

- Ennen oven käyttämistä ota huomioon luvussa **2.** olevat turvallisuusohjeet.
- Tarkista, että oven ympärillä, vasten tai alla ei ole mitään tai ketään käytön aikana, älä aloita tai lopeta oven käyttöä välittömästi, jos on.
- Ovea käytetään ohjauslaitteella, yleensä painikkeilla tai avainkytkimellä. Kun käytät ovea, pysyttele riittävän etäällä, mutta näkyvissäsi oven liikkuvasta osasta, 2-8 metrin etäisyydellä.
- Varmista, että kun käytät ovea, se todella liikkuu oikeaan suuntaan; jos näin ei ole, lopeta oven käyttö ja/tai paina pysäytyspainiketta ja ota välittömästi yhteyttä toimittajaan.
- Pidä ovea silmällä koko ajan liikkeen aikana.
- Varmista, että ovi on täysin auki avattaessa ja täysin kiinni suljettaessa, jotta se kestää paremmin.
- Jos oven käytön aikana havaitaan epäsäännöllisyyksiä, pysäytä käyttö ja ota yhteys toimittajaan. Jos syntyy vaarallinen tilanne, sulje alue niin, että kulkuväylää ei voi käyttää, esimerkiksi jos ovi ei ole täysin auki tai kiinni.

Ovi voidaan suojata eri tavoin esineiden ja/tai henkilöiden tarttumiselta normaalikäytössä, ei hätätilanteissa.

HUOMAUTUS

- Ohjaimen pitäminen paikallaan voi ohittaa suojauksen.
- Kuolleen miehen tilassa ovi pysähtyy heti, kun ohjaus vapautetaan.
- Jos ovessa on turvareuna, ovi nousee automaattisesti takaisin ylös, kun se on kosketuksissa esineeseen ja/tai henkilöön. Esteen havaitsemistoimintoon on mahdollista lisätä joukko valokennoja.
- Kun valonauhasarja on asennettu, ovi ei sulkeudu, kun tunnistin havaitsee esineen tämän turvan tiellä. Huomaa, että tämä toimii vain turvatunnistimen linjalla/alueella. Tämän ulkopuolella ei havaita mitään esinettä ja/tai henkilöä.
- Huomaa, että turvalaitteita ei ole tarkoitettu oven käyttämiseen!

Jotta ovi voidaan ottaa uudelleen käyttöön sen jälkeen, kun alleajosuojaus/valonauha on lauennut, poista esineet ja/tai henkilöt suojien havaitsemisalueelta, katso myös **3.2.3.**.

3.2.2. Itsesulkeutuva toiminto on

Jos ovi on auki sillä hetkellä, kun (automaattinen) hälytysjärjestelmä ja/tai sähkökatko "laukaisee" oven, se sulkeutuu automaattisesti. Tämä tapahtuu painovoimaisen vikasietojärjestelmällä varustetun sähköisen käyttölaitteen avulla.

Painovoimainen vikasietojärjestelmä tarkoittaa, että ovi voi edelleen sulkeutua painovoiman avulla sähkölaitteiden vikaannuttua. Tätä liikettä ohjataan nopeudenrajoittimella. Jos ovessa on "ohjaus", ovi ei ota huomioon oven alla olevia esineitä/ihmisiä ja sulkeutuu välittömästi.

Valinnainen valonauhasuoja* voidaan pitää tilapäisesti aktiivisena ja sulkea asetetun ajan kuluttua pakkosulkemalla.

* Riippuen ovessa olevista vaihtoehdoista.

Tavaroiden/materiaalien sijoittaminen ovilehden liikesuuntaan on ehdottomasti kielletty.

3.2.3. Toimenpiteet väärinkäytön jälkeen

Jos esine on jäänyt oven alle ja ovi on pysähtynyt, toimi seuraavasti.

- Anna oven nousta hieman, kunnes voit poistaa esineen.
- Kun olet poistanut esineen, sulje ovi kokonaan.
- Suorita silmämääräinen tarkastus ennen oven avaamista.
- Jos sinulla on epäilyksiä tai jos jokin näistä toimista epäonnistuu, ota yhteyttä toimittajaan.

4. Kokoonpano-ohjeet

4.1. Valmistelu

Ennen oven kokoamisen aloittamista on tarkistettava seuraavat asiat:

- Ennen asennuksen aloittamista ostajan ja mahdollisen asentajan on tutustuttava tämän käyttöoppaan sisältöön.
- Ostajan vastuulla on olla tietoinen oven asennusta koskevista paikallisista määräyksistä (esim. terveys- ja turvallisuuslaki).
- Tarkista työalueen esteettömyys ja työskentelytila ja sulje työalue. Kiinnitä huomiota seuraaviin seikkoihin:
  - ⚠ Tarkista päivänvalon mitat ja käytettävissä oleva sivu- ja yläpuolinen tila, teknisen piirustuksen mukaiset mitat ovat normatiivisia.
  - ⚠ Tarkista, että maa on tasainen ennen asennusta teknisen piirustuksen mukaisesti.
  - ⚠ Tarkista, että seinät, lattia ja hormisto ovat suorat ja suorat, kuten teknisessä piirustuksessa on ilmoitettu.
  - ⚠ Tarkista, että sähköliitännät ovat oikeat teknisen piirustuksen mukaisesti.
  - ⚠ Arvioi, onko alustan lujuus riittävä rakenteelle; jos olet epävarma, ota yhteyttä toimittajaan.
- Tarkista kaikki osat pakkausselosteesta ja/tai katso kaikkien osien yleiskatsaus käyttöoppaan valinnaisesta BOM-luettelosta (Bill Of Material).

4.1.1. Asennuksessa tarvittavat työkalut

Metacon-Next ei voi määrittää tarvittavia työkaluja, osittain siksi, että ne riippuvat asennustilanteesta. Sopivien työkalujen määrittäminen on ostajan tehtävä.

4.2. Ohjeet

Kun ostaja ja mahdollinen asentaja ovat valmistautuneet luvun **4.1.** mukaisesti, oven kokoaminen voidaan aloittaa.

Tärkeää: Metacon-Next B.V. toimittaa kiinnikkeet valinnaisesti. Käytä vain sellaisia kiinnikkeitä, jotka soveltuvat aiottuun lujuuteen ja palonkestävyyteen ja jotka sopivat alustaan. Noudata toimitettujen kiinnikkeiden ohjeita.

4.2.1. Kiskojen kiinnittäminen

Jos halutaan kaapelin ulostulo moottorista tai kääntöpuolen suojuksesta yläosaan, kaapelin läpivienti on

porattava kaapin yläosaan (vähintään samankokoinen kuin konsolissa) ja konsolien yläosaan valmiiksi leikattu läpivienti on poistettava vasaralla tai ruuvimeisselillä varustetun tapin avulla.

Jos pistorasia on asennettu alapuolelle, irrota kannattimiin valmiiksi leikattu läpivienti vasaralla tai ruuvimeisselillä.

Peitä reiät mukana toimitetulla kaapeliläpiviennillä.

Top of	Alapuoli
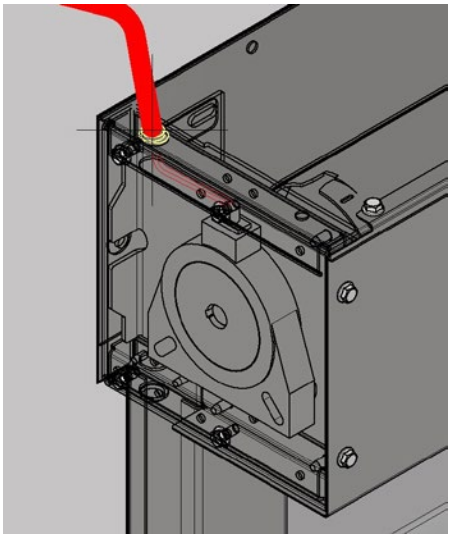	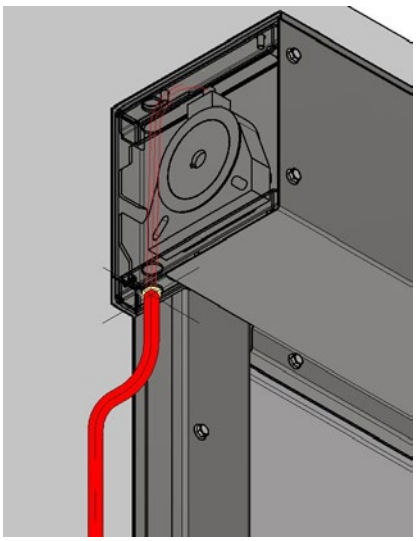
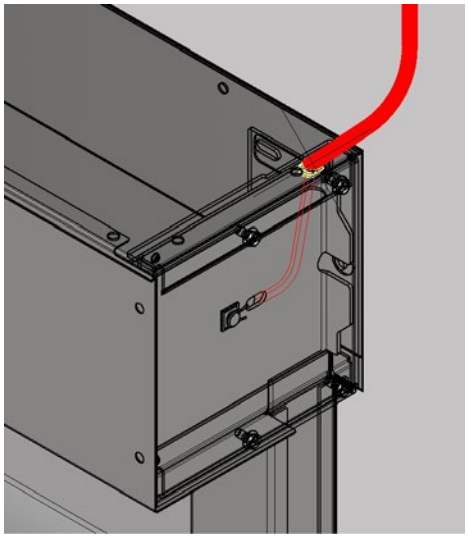	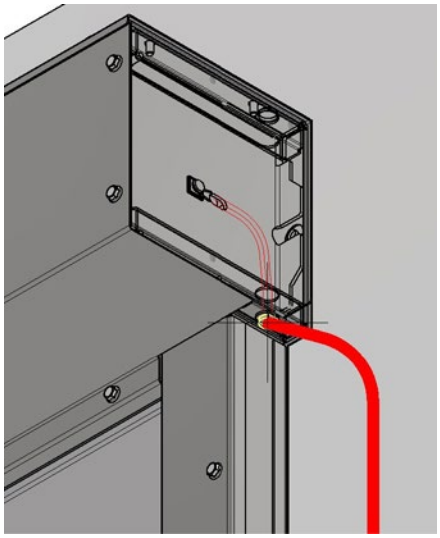

4.2.2. Asennuskotelo

4.2.2.1. Kotelon taka-/yläosan kiinnittäminen

1. Käytä kangasohjainta (40x20 putki) ja kiinnitä se puristimella vasemmalle ja oikealle tasaisesti jaettuna hormin päälle siten, että alapuoli on tilatun dagmaatin +16 mm:n kohdalla (tilatun dagmaatin ollessa <1500 mm +36 mm). Piirrä viiva kotelon alapuolelle.
2. Aseta porausjigi vasemmalla olevaan putkeen ja merkitse reiät ja laatikon pää. Toista oikealla puolella peilikuvana.

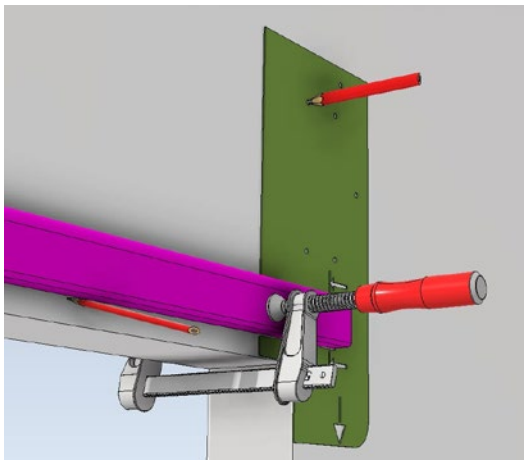

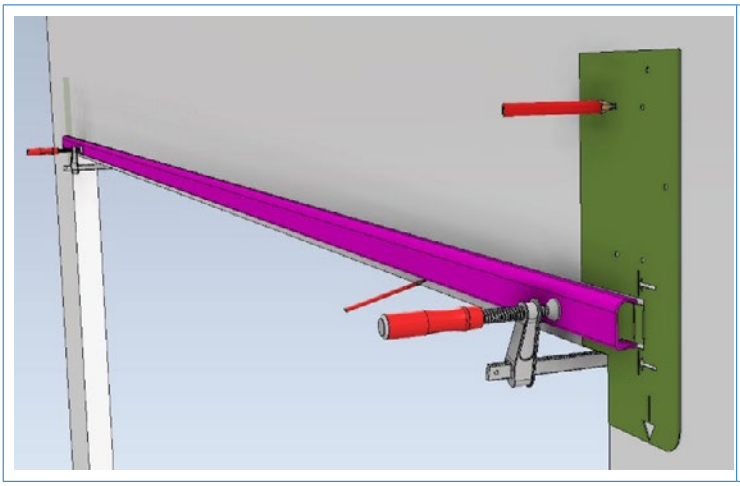

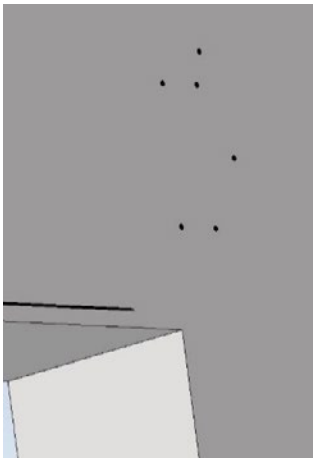

3. Irrota nyt kangasohjain. Poraa tarvittaessa merkityt asennusreiät.
4. Asenna kotelon taka-/yläpuoli ulkopuolisilla kiinnikkeillä merkityn linjan yläpuolelle. Kotelo on nyt ylhäällä toimitetun Metacon-Next-piirustuksen mukaisesti. Tarkista, että kotelo on asennettu vaakasuoraan ja että kahden konsolin välinen etäisyys on toimitetun piirustuksen mukainen.

*Metallitolppiin tai HSB-levyyn asennettaessa reikien on osuttava seinässä oleviin tolppiin; jos näin ei ole, kaappiin on tehtävä lisäreikiä tolppien kohdalle, joiden on oltava vähintään 600 mm:n välein.

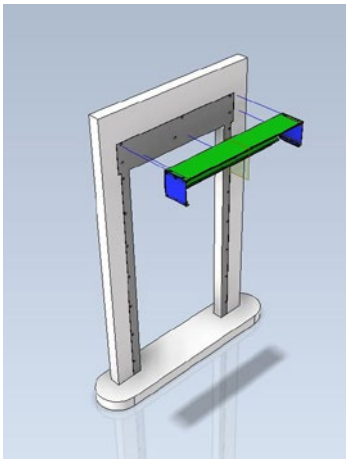

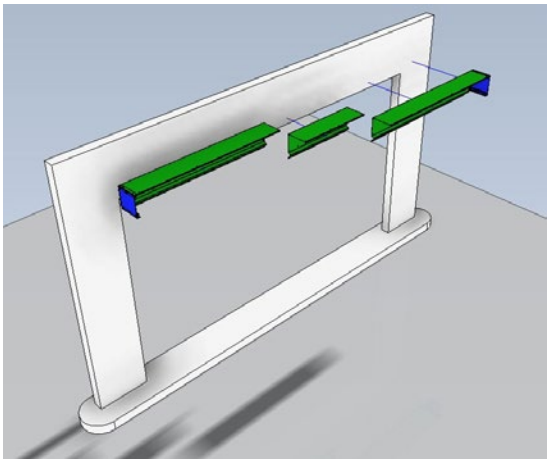

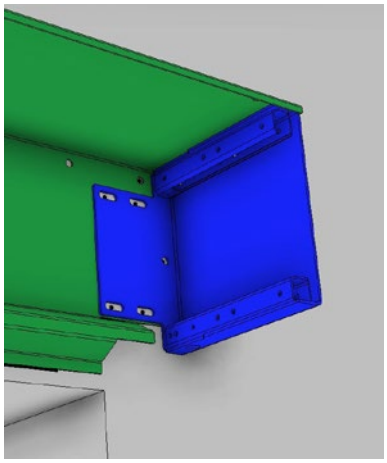

4.2.2.2. Ohjainten asennus

Kiinnitä perusohjainosat ulkokonsoliin kahdella mukana toimitetulla M5-senkkaruuvilla (kierteellä) molemmilta puolilta siten, että C-profiilin pää kiinnittyy konsolin holkkiin esiporattujen reikien kautta.

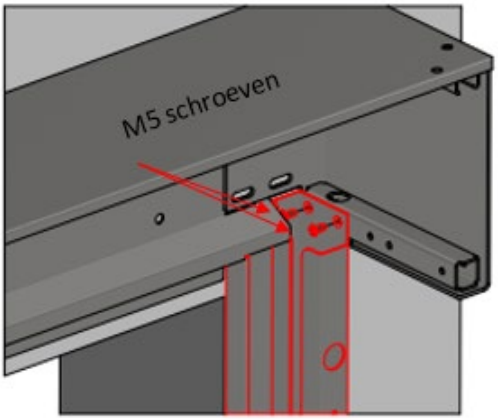

4.2.2.3. Ohjainten asennus

1. Kiinnitä liukukiskot mukana toimitetun asennuspiirustuksen mukaiseen leveyteen. Tarkista liukukiskojen välinen etäisyys, jos liukukiskot on asennettu yhdensuuntaisesti ja tasaisesti.
2. Kiinnitä sitten liukukiskot seinään kaikkien valmisteltujen kiinnitysreikien avulla.

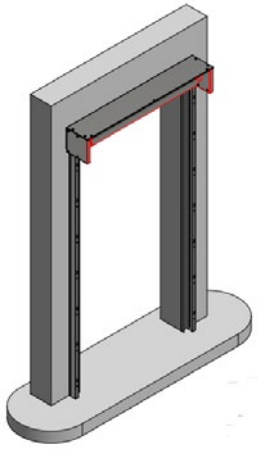

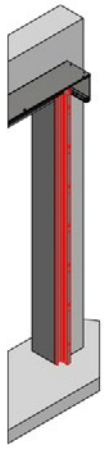

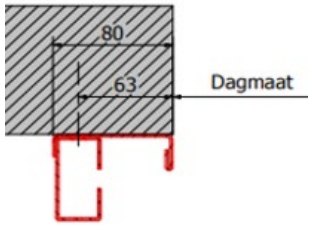

4.3. Kangas + putken kokoaminen

1. Irrota ensin kuljetussuojus rullakangasta. Älä poista käärekalvoa, joka on kiinnitetty suoraan kankaaseen.
2. Asenna putki, jossa on rullattu kangas ja sisäiset konsolilevyt sekä käärintäkalvo, jotta estetään hallitsematon kelautuminen.
3. Liu'uta kokoonpano ulompien konsolilevyjen väliin ja varmista, että syötät putoamissuojausmoottorin kaapelin asianmukaisen loven läpi ja ohjaat sitä kankaalla, kun liu'utat akselia sisään. Pidä kaapeli kireällä, kun asetat rullan paikalleen.

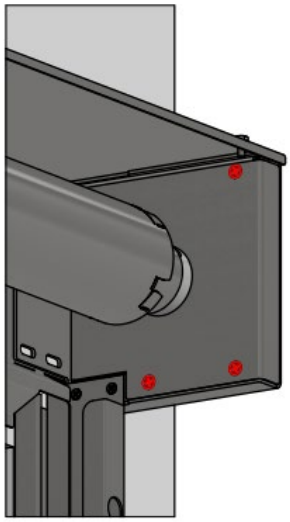

- Varmista, että moottorin kaapeli kulkee sujuvasti konsolissa olevan läpiviennin reiän läpi vetämällä kaapeli varovasti ulos niin pitkälle kuin mahdollista.
- Työnnä kahden hihan väliin etupuolelta.
- Kun konsolin sisäpuoliset levyt akselineen ja kankaineen on työnnetty sisään edestä, kiinnitä ne molemmilta puolilta kolmella mukana toimitetulla M6-senkkiruuvilla.

4.4. Syöttönäyttö

1. Kytke ensin moottorin johdot 4 ja 5 mukana toimitetun ohjausyksikön 24 voltin jännitteeseen.
2. Kytke sitten moottorin johdot numero 1, 2 ja 3 (valinnaiseen) etäisyyskaapeliin oikealla esitetyllä tavalla.
   - johto numero 1 on nollajohto (sininen)
   - johto numero 2 ylös- tai alaspäin
   - johto numero 3 ylös- tai alaspäin
   - johto vihreä/keltainen maadoitus.
3. Työnnä molemmat pistokkeet pistorasiaan ja poista palosuojan ympärillä oleva muovi.
4. Laske seulaa ensimmäisellä kerralla varovasti n. 15 cm:n verran ohjauskiskoihin 1e baleen ja auta tarvittaessa ensimmäistä sisäänmenoa ohjauskiskoihin.

4.4.1. Asennus kangas opas

4.4.1.1. Etukannen ohjaimen asettaminen paikalleen

Aseta ensin kaksi etukantta ohjaimiin mukana toimitetuilla ruuveilla.

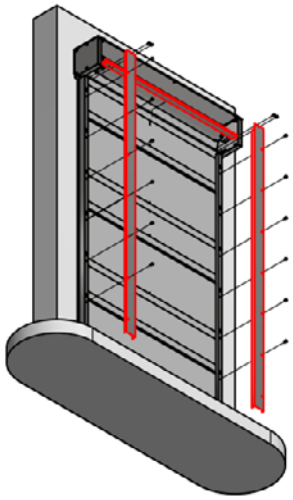

M6 Ulkokierteinen kuusiokolo
Konepellin ohjainosaa varten

4.4.1.2. Kangasohjaimen asennus

Aseta kangasohjain (suorakaiteen muotoinen putki, jossa on 1 pyöristetty kulma) 40x20mm Aseta tämä putki ohjaimen yläosaan lovien väliin ja varmista, että pyöristetty puoli on ylhäällä näyttöä vasten niin, että lasku kulkee kaaren yli.

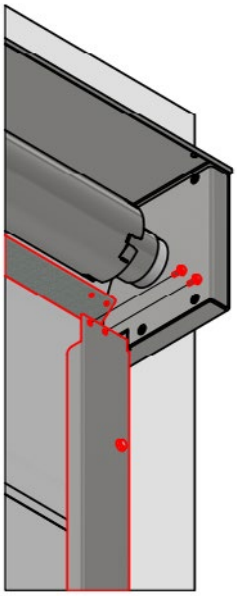	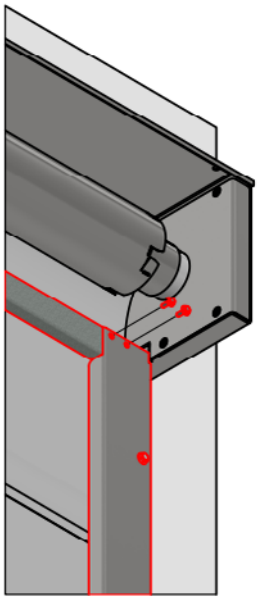	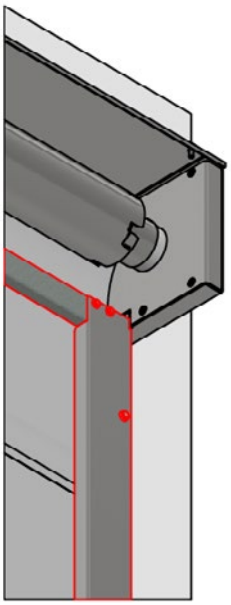
kangasopas	Kaksi M5-ruuvia	

4.4.2. Pääteasentojen asettaminen

1. Lähetä kangas alas ja tarkista, että kangas ja kylkiluut liikkuvat ohjaimissa / c-profiileissa piirustuksen mukaisesti.
2. Tarkista alaspäin suuntautuva säätö: kankaan pitäisi laskeutua 10-50 mm sen jälkeen, kun se koskettaa lattiaa.
3. Säädä tarvittaessa vaiheessa 8 kuvatulla tavalla.
4. Anna sitten kankaan liikkua takaisin ylöspäin (auki) noin 250 mm kotelon alapuolelle.
5. Tarkista yläosan säätö: kankaan alaosa on päivänvalon korkeuden tasalla.
6. Säädä tarvittaessa vaiheessa 8 kuvatulla tavalla.

Huomaa, että putkimoottorin käyttöaika on rajallinen, koska se lämpenee liikaa. Varmista siksi, että aloitat putkimoottorin säätämisen ajoissa.

Kyseessä on painovoimaisesti sulkeutuva käyttölaite; kun moottorijarrun virransyöttö katkeaa, kangas sulkeutuu.

Vinkkejä: Kun säädät, muista, mihin suuntaan ja kuinka monta kierrosta käännät. Moottorissa oleva nuoli osoittaa putken pyörimissuunnan, nuoli ylöspäin on alaspäin säätämistä varten ja nuoli alaspäin ylöspäin säätämistä varten.

Moottorin rajakytkimien säätäminen mukana toimitetulla säätötapilla. Alla oleva kuvaus perustuu avoimeen oveen;

- Anna kankaan purkautua kokonaan, kun käytät sitä ensimmäistä kertaa.
- Pohjan säätö: tarkista, pysähtyykö kangas oikealle korkeudelle.
  - ⚠ Jos kangas pysähtyy liian korkealle, pidä testi-/ohjauskaapelin laskupainiketta alhaalla ja käännä ylempää säätöruuvia varovasti kohti (plus), kunnes haluttu asento on saavutettu.

- Yläosan säätö: tarkista, että kangas pysähtyy oikealle korkeudelle.
  - ⚠ Jos kangas pysähtyy liian korkealle, laske kangasta +/- 500 mm ja käännä alempaa säätöruuvia 5 kierrosta - (miinus) ja yritä uudelleen. Toista tämä, jos kangas pysähtyy edelleen liian korkealle.
  - ⚠ Jos kangas pysähtyy liian alas, pidä testi-/ohjauskaapelin päälle-painiketta alaspainettuna ja käännä alempaa säätöruuvia varovasti kohti + (plus), kunnes haluttu asento on saavutettu.

Jos kangas pysähtyy liian alas, nosta sitä +/- 500 mm lattian yläpuolelle ja käännä ylempää säätöruuvia 5 kierrosta - (miinus) ja yritä uudelleen. Toista tämä, jos kangas pysähtyy edelleen liian korkealle.

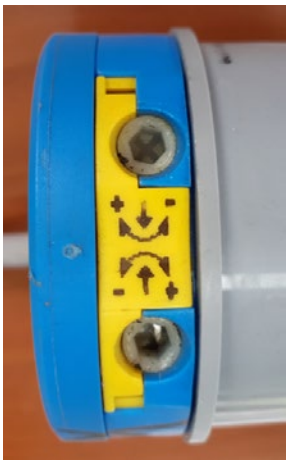	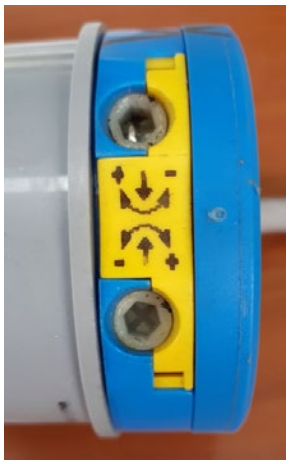
Kuva moottorin vasemmalta puolelta	Kuva moottorin puolelta Oikea
	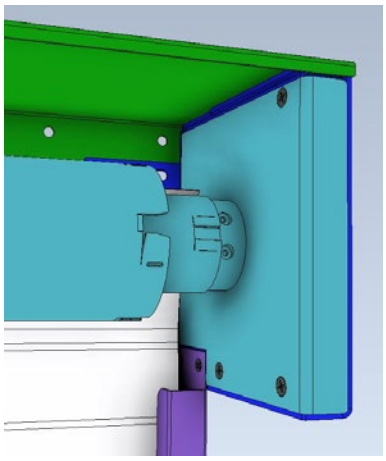

4.4.3. Etu- / pohjakotelon asentaminen

Asenna etu-/aluskotelo.

- Asenna etu-/alakotelo vasemmalla ja oikealla oleviin kiinnikkeisiin varmistaen, että se on molemmilla puolilla ulkokuoren tasalla.
- tämä on tasan ulkopinnan kanssa molemmin puolin.
- Kiinnitä sitten kotelon alareuna kangasohjainprofiiliin mukana toimitetuilla poraruuveilla.

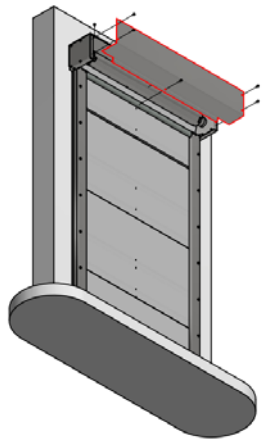	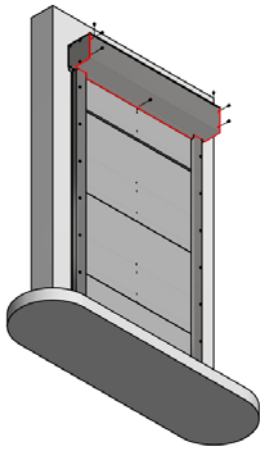	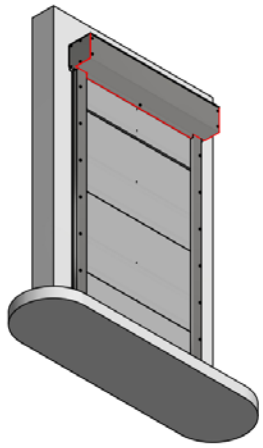
Kuva 1	Kuva 2	Kuva 3

4.4.4. Kokoonpanon tarkastaminen

Anna kankaan liikkua täysin ylös ja alas. Kangas, mukaan lukien kylkiluut ja painotukset, on jaettava symmetrisesti vasemmalle ja oikealle ohjaimissa.

4.4.5. Ohjausyksikön kytkeminen

1. Kytke moottori ohjausyksikköön ohjausyksikön mukana toimitettujen ohjeiden mukaisesti.
2. Tarkista, onko ohjausyksikkö kuolleen miehen tilassa, muutoin aseta se tähän tilaan.
3. Tarkista, että folioanturi vastaa pyörimissuuntaa.
4. Toimitettu ohjausyksikkö on tehdasasennettu; opettele moottorin käyntiajat ja tarkista kuolleen miehen kytkin.
5. Muiden komponenttien kytkentä on kuvattu ohjausyksikön käyttöohjeissa.

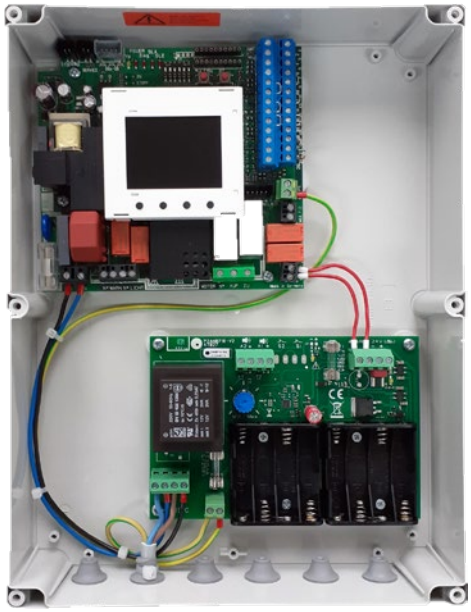

5. Käyttöönotto

Ensimmäisen käyttökerran suorittaa ostaja ja mahdollinen asentaja. Tämän osapuolen on täytettävä asiakirja "Liite A" välittömästi asennuksen jälkeen ja jätettävä se ovelle.

Ovi on tarkistettava tarkistus- ja huoltoluettelon perusteella, ja jokainen vaihe on rastitettava ja allekirjoitettava, mukaan lukien nimi suuraakkosin. Luettelo on jätettävä oven mukana.

Oven äänenpainetaso on enintään 70 dB(A), kun se on otettu käyttöön.

Jos tarkastus on kaikilta osin positiivinen, ovi voidaan luovuttaa käyttäjälle.

6. Huolto, viat ja korjaukset

6.1. Säännöllinen huolto

Jokainen ovi on varustettu tunnisteella, jossa ilmoitetaan oven tyyppi ja tilausnumero sekä Metacon-Next BV:n asemanumero tai sarjanumero. Mahdollisten vikojen sattuessa tämä numero on välitettävä asentajalle. Metacon-Next pitää arkistossa teknistä tiedostoa, jossa viitataan tilausnumeroon, johon on merkitty asemanumero tai sarjanumero.

Laitteiston moitteeton toiminta edellyttää säännöllistä huoltoa. Valmistajan takuun saamiseksi huolto on suoritettava vähintään kerran vuodessa "normaalissa" käytössä. Huollon on oltava pätevän asentajan suorittama. Metacon-Next suosittelee huoltosopimuksen tekemistä Metacon-Next BV:n toimittajan tai ostajan kanssa. Riittämätön huolto voi johtaa vaaratilanteeseen, katso EN 12635.

Seuraavat vaiheet on tarkistettava huollon ja käyttöönoton aikana:

- Käytä tähän tarkoitukseen liitettä B "Ovityyppi - huolto-ohjeet" ja säilytä se oven mukana.
- Liitteessä C oleva luettelo on täytettävä, allekirjoitettava ja jätettävä ovelle.

6.2. Puhdistus

Oven puhdistustiheys on käyttäjän päätettävissä. On suositeltavaa pyyhkiä ovi kerran vuodessa vain liinalla, jotta se ei vahingoitu. Muut puhdistusmenetelmät johtavat valmistajan takuun päättymiseen. Huolehdi siitä, että sähköosat eivät pääse kosketuksiin kosteuden kanssa puhdistuksen aikana. Huomaa, että ilmasto-olosuhteet voivat johtaa puhdistustiheyden muuttumiseen.

6.3. Viat ja korjaukset

Huolto- ja korjaustöiden aikana ovi on kytkettävä jännitteettömäksi. Vianmääritys ja korjaukset on annettava pätevien asentajien tehtäväksi. Toimintahäiriön sattuessa ota yhteyttä toimittajaan tai ostavaan osapuoleen Metacon-Next BV:ssä. Jos toimittaja ei pysty korjaamaan vikaa, voidaan ottaa yhteyttä Metacon-Nextiin.

7. Varastointi ja kuljetus

Osat pakataan kuljetusta varten kuormalavalle folioon tai muovihylsyyn, jotta ne ovat suojassa sään vaikutuksilta kuljetuksen aikana. Lava on aina säilytettävä kuivassa ja pakkasettomassa paikassa. Avaa pakkaus vastaanoton yhteydessä, jotta pakkaukseen ei pääse tiivistymään kosteutta. Kuljetus on suhteellisen helppoa, koska Metacon-Next toimittaa vain puolivalmiita tuotteita. Jos pakkaus painaa yli 20 kg, sitä on siirrettävä sopivilla nostolaitteilla. Tavaroiden purkamisessa on myös käytettävä sopivia laitteita. Ellei toisin mainita, pakkaukset voidaan purkaa haarukkatrukilla.

8. Ympäristö ja hävittäminen

Paikallisesti sovellettavia ympäristömääräyksiä on noudatettava (ympäristölle haitallisten aineiden erillinen hävittäminen). Tuotteen purkamiseen voidaan soveltaa kokoonpano-ohjeiden käänteistä järjestystä.

Liitteet

Lisäys A: "Metacon-Next RGT EW 60 Compact - Asennustiedot"

Oven tiedot		
• Tilausnumero • Asema • Sarjanumero • Oven sijainti • Asennuspäivämäärä		
Valmistajan tiedot		
Nimi	Metacon-Next B.V.	
Osoite	Zuidbaan 450 2841 MD Moordrecht Alankomaat	
Puhelinnumero	+31 182 510 777	
Sähköposti	info@metacon-next.com	
Verkkosivusto	www.metacon-next.com	
Tiedot ostavasta tai asentavasta osapuolesta		
Yrityksen nimi		
Puhelinnumero		
Sähköposti		
Verkkosivusto		
Ajotiedot		
Valmistaja		
Tuotenumero		
Sarjanumero		
Valvontatiedot		
Valmistaja		
Tuotenumero		
Sarjanumero		
Ohjelmiston versio		
Turvalaitteiden tiedot 1		
Valmistaja		
Tuotenumero		
Sarjanumero		
Ohjelmiston versio		
Turvalaitteiden tiedot 2		
Valmistaja		
Tuotenumero		
Sarjanumero		
Ohjelmiston versio		

Tätä ovea on käytettävä käyttöoppaan luvussa **3.2.** kuvattujen ohjeiden mukaisesti.

Lisäys B: "Metacon-Next RGT EW 60 compact - huolto-ohjeet".

- ☐ Tunnistetaan ovi tyyppitunnisteen avulla.
- ☐ Aloita yleisestä visuaalisesta tarkastuksesta
- ☐ Sulje ovi kokonaan
- ☐ Suorita yleinen silmämääräinen tarkastus uudelleen.
- ☐ Irrota ohjausyksikkö verkkovirrasta.
- ☐ Tarkistetaan, että kaikki kiinnittimet/pisteet ovat läsnä/käytössä ja että ne ovat kiinnitettyinä.
- ☐ Tarkista liukukiskot vaurioiden ja/tai kulumisen varalta
- ☐ Tarkista kangas ja kylkiluut vaurioiden ja/tai kulumisen varalta.
- ☐ Tarkista, että kangas ja kylkiluut ovat edelleen oikein kohdakkain ohjauskiskoissa (kankaan ulkopinnan ja kiskojen sisäpuolen välisen tilan on oltava sama vasemmalla ja oikealla puolella).
- ☐ Tarkista, että rajakytkimet on edelleen asetettu oikein;
  - ☐ Yläasento: kankaan alapuoli enintään päivänvalon korkeudella.
  - ☐ Alempi asento: kangas on laskettava 50 mm syvemmälle sen jälkeen, kun se koskettaa lattiaa.
- ☐ Turvakomponenttien asianmukaisen toiminnan tarkistaminen
- ☐ Sulkemisen valvonta palohälytyksen yhteydessä
- ☐ Sähköjohtojen tarkastaminen vaurioiden ja kiinnityksen varalta.
- ☐ Tarkista ohjausyksikön paristojen toiminta ja toimituspäivä, ne eivät saa olla yli 2 vuotta vanhoja (ympäristön lämpötila voi lyhentää käyttöikää).
- ☐ Tarkista, että laakerit ja säätörenkaat on kiinnitetty.
- ☐ Tarkista sähköinen sulkemisaikamittaus, merkitse lokikirjaan.
- ☐ Tarkista painovoimainen sulkeminen ja ajan mittaus, merkitse lokikirjaan.
- ☐ Lukekaa syklit/liikkeet ohjausyksiköstä, merkitkää ne lokikirjaan.
- ☐ Merkitse suoritetut toimenpiteet, havainnot ja vaihdetut osat lokikirjaan.
- ☐ Tarkista, että asiakirjat ovat ovella.

Jotta ovi toimisi jatkossakin moitteettomasti ja tarjoamiensa palvelujen mukaisesti, seuraavat osat on vaihdettava säännöllisin väliajoin;

Korvattu sen jälkeen, kun	Syklit	Vuosi
Baleens	10000	20
Kangas	5000	10

Lisäys C: "Metacon-Next RGT EW 60 Compact - päiväkirja".

Ovi tarkastettu ja hyväksytty*	Vaihdetut osat	Syklien laskuri	Huomautukset/ suositukset	Mekaanikon nimi	Päivä-määrä	Allekirjoitus

* Käsikirjan luvun **6.** ja liitteen B mukaan.

MetacoN Next
fire door solutions

info@metacon-next.com
www.metacon-next.com